FICHE TECHNIQUE

RAIL DE PROTECTION LEGER GR90

Rail de protection PVC léger, adapté au trafic d'engins accompagnants.
Monté sur pied PVC hauteur 50 mm.

Livré avec ancrages mécaniques M16.
Pas d'ancrage apparent.

Référence	AG403-0014	AG403-0052	AG403-0053	AG403-0055	AG403-0056	AG403-0059	AG403-0061
Longueur (mm)	500	750	1000	1500	2000	3000	4000
Hauteur (mm)	140	140	140	140	140	140	140
Section du profil (mm)	90x70	90x70	90x70	90x70	90x70	90x70	90x70

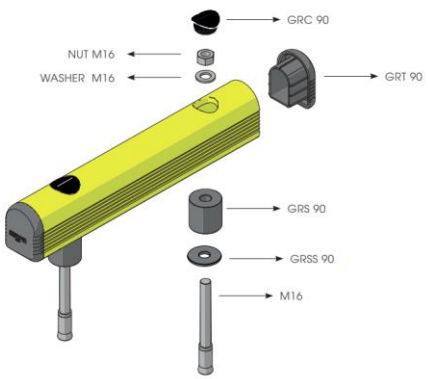

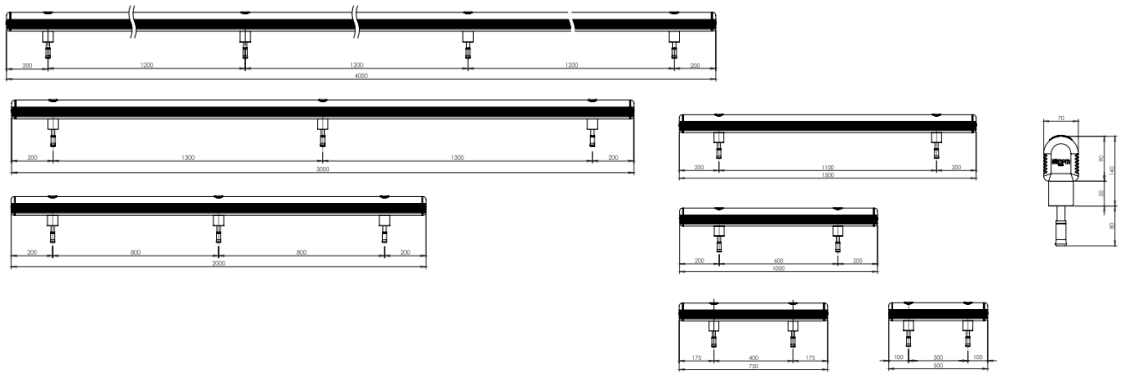

90 allée de Chardillonnay - 38300 Maubec
04 74 94 74 71
contact@agms-manutention.fr

S.A.R.L au capital de 23 440€ - RCS | Siret 750 836 785 00022 | TVA FR 35 750836785 APE 4669 B | IBAN : FR76 1380 7006 3631 3210 1226 538 | BIC : CCBPFRPPNAN